ԿՏՐՎԱԾՔ 1 - 1 Մ1:50

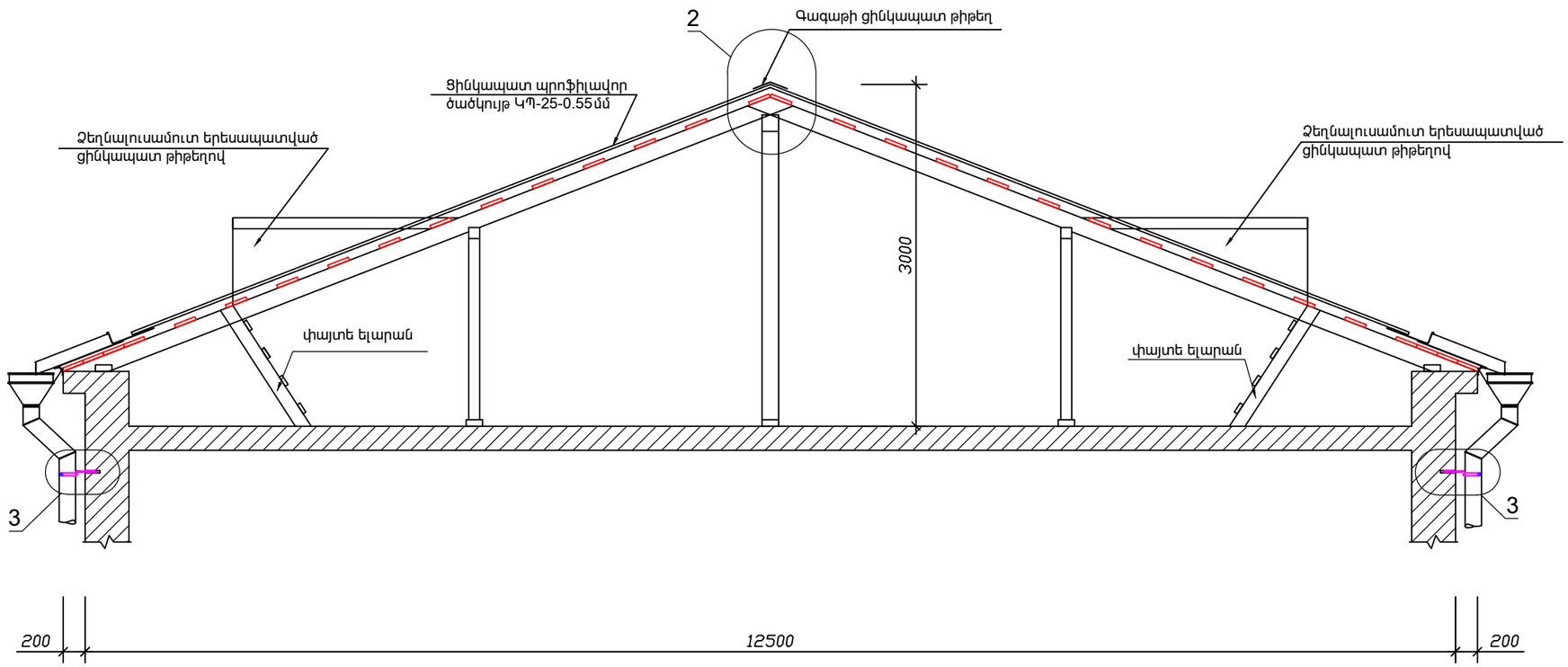

ՔԻՎԻ ԻՐԱԿԱՆԱՑՈՒՄ
ՀԱՆԳՈՒՅՑ - 1

ԿՏՐՎԱԾՔ 2 - 2 Մ1:50

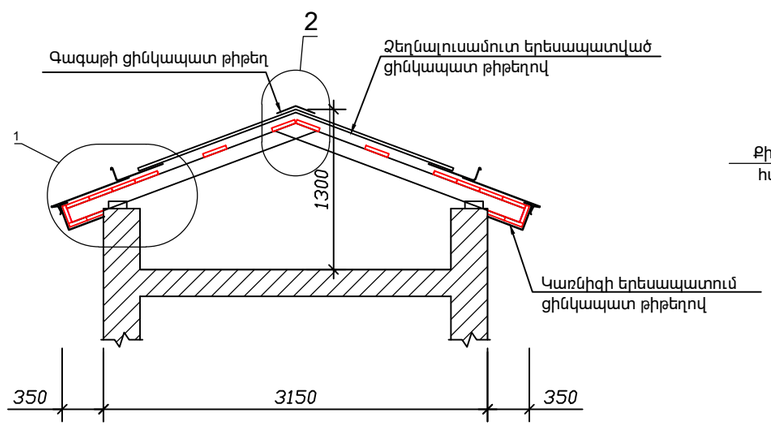

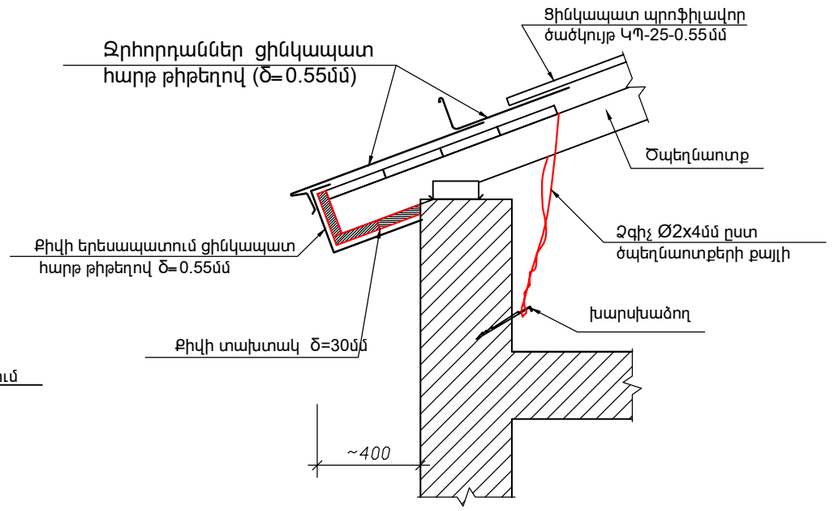

	Ք.ԵՐԵՎԱՆԻ ՆՈՐ ՆՈՐՔ ՎԱՐՉԱԿԱՆ ՇՐՋԱՆԻ 5-ՐԴ ՁԱՆԳԱԾԻ,ՄԱՌԻ 9 ՀԱՍՑԵՈՒՄ Հ.112 ՄԱՆԿԱՊԱՐՏԵԶԻ ՏԱՆԻՔԻ ՎԵՐԱՆՈՐՈԳՈՒՄ			ՊԱՏՎԵՐ N «ԵՔ-ՊԸԱՇՁԲ-14/43-2»		
			ՃԱՐՏԱՐԱՊԵՏԱՇԻՆԱՐԱԿԱՆ	Փուլ	Թերթ	Թերթեր
ՏՆՕՐԵՆ	Լ. ԳՐԻԳՈՐՅԱՆ			ԱՆ	ՃՇ-5	12
ՆԱԽԱԳԾԵՑ	Գ.ԴԱԼԼԱՔՅԱՆ		ԿՏՐՎԱԾՔ 1 - 1: 2 - 2: ՀԱՆԳՈՒՅՑ 1 : ՉԵՂՆԱԼՈՒՍԱՄՈՒՏ	«Թ.Ա.Հ.Գ.Գրիգ» ՄՊԸ		